会社案内

知的財産部門

http://www.sunbi.co.jp

株式会社サンビジネス

お客様と一体になって、新しい価値創造へ。

サンビジネスは創業以来、誠実さと丁寧な仕事をモットーに歩みつづけ、社会の変化に対応し、業務を拡げながら、お客様との強い絆と信頼関係を結んでまいりました。創業時からの中心である知的財産業務を、お客様に最適な内容へと深化させていくなかで、情報処理、クリエイティブ、プロモーションという、多岐にわたる展開が生まれました。そして今、展開した業務が相互に結びつき、分野を跨いだサンビジネス独自のワンストップサービスをご提案できるようになりました。お客様のご要望の最適化に向け、サンビジネスの強みを活かしながら、お客様と一体になって、新しい価値の創造を実現してまいります。

株式会社サンビジネス
代表取締役社長
佐藤　節子

経営理念

お客様最優先

当社は、創業以来の理念である誠実さと品質をモットーに仕事を行い、お客様の安心と信頼に応えます。

新規挑戦

時代の流れに柔軟に対応し、社会に貢献できる新しい文化の創造（風）を起こす企業を目指します。

人材育成、市場開拓

常に人材育成を行い、技術力を高め、新しいマーケットを開拓します。

社員福祉

社員のゆとり、豊かさ、個性発揮の実現を目指します。

働き甲斐

社員一人一人が自主努力、自己責任を持ち、誇りを持って働くことができる職場づくりを目指します。

企業基盤

適正な利益を確保し、企業の発展の基盤を確実にします。

会社概要

社　　名	株式会社サンビジネス
設　　立	1971年11月1日
代 表 者	代表取締役社長　佐 藤 節 子
所 在 地	〒105-0014 東京都港区芝一丁目10番11号　コスモ金杉橋ビル Tel.03-3455-5294　Fax.03-3455-8909 URL http://www.sunbi.co.jp
資 本 金	9,000万円

認証取得	2003年	ISO9001
	2006年	ISO27001
	2006年	プライバシーマーク
免許取得	2001年	一般労働者派遣事業許可番号　般13-040537
	2009年	有料職業紹介事業許可番号　13-ュ-304080

FM 73009
ISO 9001:2008

IS 94196
ISO 27001:2005

10840133(05)
JISQ 15001:2006準拠

Intellectual Property

知的財産部門

豊富なサービスメニューで、お客様の知財活用をサポート

近年、経営戦略に知的財産を取り入れる動きが多くの企業で広まっており、経営において知的財産をどのように活かすかが重要視されています。当社では、創業当時から培ってきた知的財産サービスのノウハウを柱に、豊富なサービスメニューでお客様の知財活用のお手伝いします。

特許包袋電子化

様々な業種の様々な包袋を電子化してきた経験を生かし、お客様にとって最適なプランをご提示します。

海外出願代行

国ごとのプラクティスに適合するよう、明細書作成、O.A.への対応をサポートします。

特許翻訳

ブレのない安定した品質を常に提供できるよう、翻訳者、チェッカー、コーディネーターが三位一体となって取り組んでいます。

特許図面・意匠図面・意匠写真

それぞれ経験豊富なスタッフが対応します。特許図面は迅速かつ的確をモットーに図面を作成し、意匠図面は意匠専門スタッフが物品（デザイン）のポイントなどをよく理解し、意匠写真は確かな技術で、特徴を表現します。

技術説明資料（技術移転・訴訟用イラスト）

特許の技術内容について、誰でも一目で理解できるように、イラスト・説明を用いた資料を作成します。

特許事務派遣

出願事務手続、中間処理、コレポン翻訳、期限管理、包袋整理など、国内外の様々な出願事務処理をサポートいたします。大手企業や特許事務所での実績があります。

特許調査・調査研究・シンクタンク事業

先行技術調査、無効資料調査は経験豊富なサーチャーが担当します。官公庁の案件等において、知的財産に関する調査・研究を行っています。

知財セミナー

知財翻訳基礎講座、意匠図面作成、欧米出願手続、知的財産管理技能検定対策、弁理士試験対策等、様々な知的財産セミナーを実施しています。

Intellectual property total support

知財業務トータルサポート

分かりやすいイラストやアニメーションを駆使し、閲覧者の理解度を深める技術説明資料作成サービスや、お客様のもとへ当社スタッフを派遣し、知財活動体制の構築と展開を行い、業務の効率化を図る特許事務派遣サービス等で、知的財産に関する定常業務から戦略的な活用まで、トータルにサポートします。

技術説明資料作成サービス

訴求力の高いカラーイラストを制作

近年、特許のライセンス推進のため、特許技術の展示会に出展する企業様の増加や、技術交流会が盛んに開催されるようになり、自社の技術や強みをより分かりやすく紹介する資料が必須になってまいりました。
当社では、技術を理解しやすいよう出願図面を再構成し、分かりやすいカラーイラストを作成いたします。お客様との打ち合わせ後、当社弁理士の監修のもと特許の知識をもつイラストレーターが、技術文書を熟読・理解し作業を行います。また、お客様が全ての資料を揃えずとも、お手持ちの資料からイラストを描き起こすことも可能です。
さらに、専門用語を平易な文章に置き換えた解説をつけ、より分かりやすく魅力あるデザインを行うなど、他には作れないパンフレットやポスターの制作が可能です。

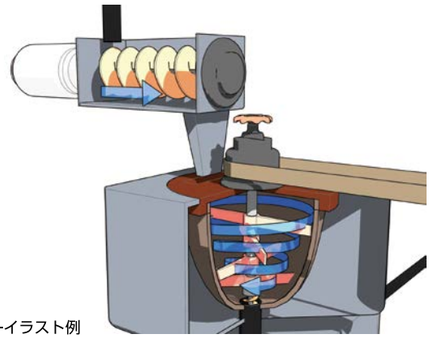

カラーイラスト例

アニメーション表現で分かりやすい説明を

イラストや写真では理解しにくい構造や手段をアニメーションで表現することで、分かりやすく説明することができます。ライセンス交渉におけるプレゼンテーション、訴訟関連や投資家向けの技術説明会など、相互理解が重要になる場面で使用する資料としても有効にご活用いただけます。

特許事務派遣サービス

実務経験者がお客様のもとで業務をお手伝い

国内外出願に付随する、出願及び中間処理のためのPC作業、中間事務手続き、コレポン翻訳、期限管理、包袋整理など、様々な事務処理を実務経験者がオンサイトでサポートいたします。

主な特長

- 実務経験者を派遣することで受け入れ側の負担を最小限にします。
- 派遣社員が交代・増員する場合には当社社員が仕事の説明および引き継ぎを行います。
- 繁忙期または閑散期にあわせて派遣人数を増減できます。
- 週に1度の派遣や期間限定の派遣にも対応します。

地域ブランディングサポート

当社ならではの部門連携ブランド構築体制

一般的に、知財の観点からブランディングを行おうとすると、商標法や種苗法による法的保護が中心となります。しかし、法的保護を中心とした取り組みでは、ブランドの認知度を構築する力に欠けるところがあります。
当社では、知的財産部門の他に情報処理・クリエイティブ・プロモーションの部門を備えており、ブランドコンセプトの策定から、パッケージ等の販促ツールのデザイン、PR用WEBサイトの構築、試食イベントのサポートまで、積極的なブランド構築を行うことで、お客様のブランディングをトータルにサポートいたします。

お客様に合わせた最適な電子包袋を提供

お客様に最良のサービスを提供するため、提案型の包袋電子化業務を行ってまいりました。様々な業種の40社を超える企業や特許事務所で、大量案件（20,000件）から小ロット案件（15件/月）まで、豊富な経験を積んでまいりました。これまでに培ったノウハウを生かし、高品質、低価格、短期納品のサービスを提供しております。

包袋電子化の流れ

現状把握

●対象書類、数量、期間など概要をお伺いします。

ヒアリング

●包袋の管理方法、今後の運用方針などを伺いながら、最適な電子化の方法を検討します。

プロトタイプ（試作版）の作成

●電子化された包袋のイメージが明確になるよう、秘密保持契約後、実際の包袋をお借りしてプロトタイプを作成します。
●数パターン作成し、パターン毎に単価を明示することで包袋電子化にかかるそれぞれの経費の概算費用を算出できるようにします。

プロトタイプの検討

●作成したプロトタイプを社内（部内）で評価して頂きます。
●評価結果を盛り込んだプロトタイプを作成し、さらに最適なものになるよう改良を加えていきます。

電子化作業

●お客様毎の仕様に従って、お預かりした包袋の電子化、書類整理、スキャニング、体系化（しおり付与）等の作業を行います。電子化作業は当社内またはクライアント先のどちらでも可能です。

納　品

●期間、納品媒体、納品方法など、お客様のご要望に合わせて納品いたします。

お客様のニーズにお応えする幅広い対応力

スキャニングに熟練したスタッフおよび知的財産管理技能検定・TOEIC 高得点を取得している包袋電子化の専門スタッフが作業に当たっています。お客様の仕様やご要望を的確に把握し、精度の高い作業を行います。豊富な経験から作業中に気がついたことをフィードバックし、適切なご提案を行うことも可能です。

数量、期間

大量文書の一括処理から小ロット処理、また短納期、長期継続処理など数量、期間もお客様のご要望に応じます。

コスト面のご相談にも対応

使用頻度に応じて異なる電子化仕様をご提案し、トータルコストを抑えることもできます。

高い作成能力

1ヶ月で100 万ページ超の電子化（スキャニング＋しおり等による体系化）の実績があります。

知財関連のあらゆる文書に対応（英文も可能）

特許、意匠、商標包袋のみならず、審判、異議、裁判関連の書類なども対応できます。また、日本の事務所を介さない英語文書のみの案件も処理可能です。

係属中案件の電子化にも対応

決着済みの書類ばかりでなく、係属中の案件も可能です。書類が急に必要になった場合でも、一両日中に作業を済ませ、電子データをお送りします。

セキュリティ面も安心

作業場所は当社内（社外での作業は行いません）もしくはオンサイト（お客様の社内）で行います。必要な機器を持ち込みセットアップすることも可能です。

様々な電子化形態に対応

1案件1ファイルしおり付与タイプ、書類束毎に1ファイルとする分割タイプ、前記2つのタイプの融合型など、ご要望に応じた電子化形態をご提案いたします。また、書類の並べ替え、選別、抜き出し返却など、お客様のご要望にきめ細かく対応いたします。

バッチ処理可能なインポートデータの作成

ご要望に応じ、特許管理システム等へのインポートデータの作成にも対応いたします。

電子化作業完了後のサポートも万全

電子化作業完了後に発生した紙書類の電子化にも対応します。お客様が電子化作業を継続する場合、それが円滑に処理できるよう業務支援も行います。

例えばこんなことも

電子化の初めから終わりまでしっかりサポート

包袋搬出前の整理、リスト作成、箱詰作業、運搬から、電子化終了後の包袋の返却または溶解廃棄まで、ご要望に応じてほぼ全ての作業に対応可能です。

独自ツールの開発

当社システム部の協力を得て、各種自動処理ツールを開発し、作業の効率化と納品データの高品質化を実現します。

大判サイズの書類にも対応

A0 サイズまでの大判書類のスキャニングにも対応可能です。

翻訳業務から知財のグローバル展開を総合サポート

確かな品質ときめ細かい対応で、お客様から高い信頼を得ている特許翻訳。その業務を深化、拡大するかたちで海外出願代行サービスを実施しています。積み重ねてきた信頼と特許実務経験をベースに知的財産業務のグローバル展開を進めています。

特許翻訳

翻訳業務では、外国語の能力が重視されがちですが、大切なのはやはり日本語の能力です。日本語を論理的に読み・書くことに主眼をおいて、技術内容を過不足なく表現します。翻訳者・チェッカーには特許実務経験者が多く在籍しており、技術・語学・法務・情報検索・品質管理の総合力で、「強い明細書」作成を心がけています。また、原文の問題点、疑問点を提示する「翻訳コメント」および「技術用語リスト」の作成などきめ細かいサービスで安心と信頼をお届けします。

中国語翻訳の拡大

中国の急激な経済成長に伴い、日本企業の中国での特許出願が急増しています。当社でも中国語翻訳業務を拡大し、体制を整えています。

「総合力」が生み出す高品質

技術

先行技術の問題点、発明の利点を正確に把握

- 原文の「伝えたい内容」を忠実に、過不足なく翻訳。
- 技術分野に最適な翻訳者を選定します。

情報検索

“Information”を“Knowledge”へ

- 多数の関連技術から、的確な表現・用語を選別します。
- 案件ごとに技術用語リストも作成します。

語学

日本語を論理的に読み、書けること

- 知的好奇心を大切に、原文をしっかり読み込みます。
- 技術内容をより明確に、より簡潔に表現します。

品質管理

品質とセキュリティの両面からの安心と信頼

- 品質評価アンケートを通し、お客様のご意見・ご要望を次回に反映します。
- 翻訳者指名により、ブレのない安定した品質を実現します。

法務／実務

誤訳が権利無効につながるリスクの回避を念頭に

- 原文の記載不備による拒絶理由を未然に回避します。（原文の問題点を翻訳コメントとして提示）

取扱分野	内外出願明細書、中間処理文書、特許公報、技術文献、契約書、鑑定書、法律文書　等
技術分野	情報処理・画像処理・コンピュータ・ソフトウェア・通信・ネットワーク・電子回路・プリンタ・デジタルカメラ・記録装置・制御装置・半導体装置・露光装置・通信機器・液晶表示装置・工作機械・ロボット・自動車・燃料電池・ゲーム機器・医療機器・金属・化学全般・バイオ・医薬品・食品　等
対応言語	英語、独語、仏語、中国語、台湾語、韓国語　等
出願用文書の編集	図面作成、数式、表、化学構造式の入力、画像データ加工　等

お客様の業務フローに合わせた海外出願代行サービスのご提案

各国の明細書や図面も作成

30年にわたる特許翻訳の実績を生かし、各国のプラクティスに合わせた明細書の作成・翻訳を行います。さらに図面作成も同時に行うワンストップサービスで、出願業務の効率化、コストダウンが図れます。ご要望に沿った部分代行も承ります。

各国の有力代理人と連携

米国・欧州・中国・韓国等の有力代理人と連携しており、各国の代理人を紹介いたします。すでにお取引のある海外代理人をご指定いただくこともできます。

■海外出願代行の流れ

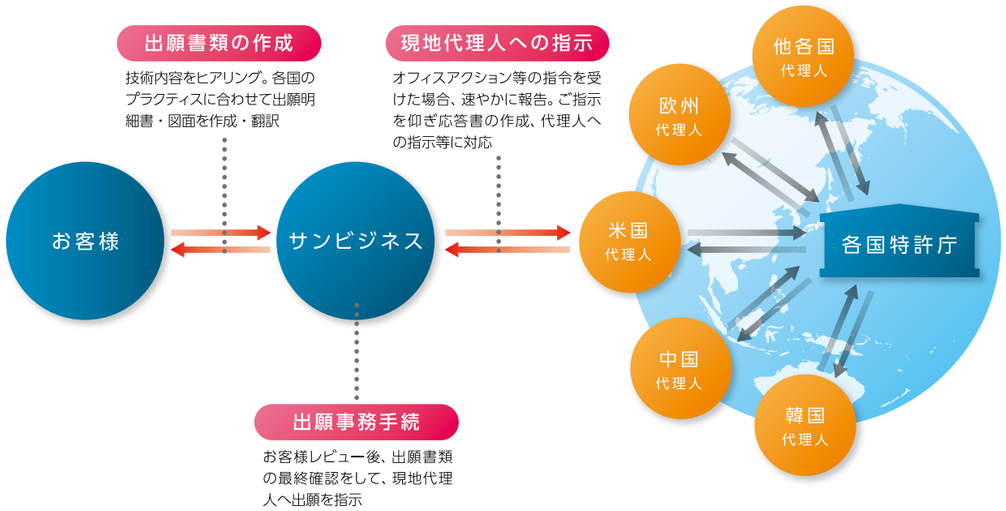

■翻訳者の声　*We love Translation!*

より良い明細書を目指して

特許明細書を翻訳する際に一番重要なことは、原文の内容を過不足なく表現することだと考えます。原文の読み込みにはかなりの時間をかけ、参考文献・ネット検索等で関連技術を調べ、先行技術の問題点、本発明の利点を正しく理解するよう努めています。

拒絶を受けないために翻訳者ができること

特許事務所勤務時代に、海外特許庁審査官からの文書等を直接目にする機会が多くあり、法律文書としての特許明細書翻訳の際に留意すべき点を多く学ぶことができました。過去の経験から、拒絶につながる可能性があると判断した場合には、提案をさせていただきます。

Turning Point：情報収集から情報選別へ

情報はあくまでInformationであってKnowledgeではありません。InformationをKnowledgeにするために、問われることは、膨大な情報を選別する能力になると思います。同じ日本語であっても、技術内容によって異なる英訳をあてる可能性のある用語については、細心の注意を払い、原文内容に応じて適語を選択するよう努めております。

豊富な実績と知識で
お客様に最適なご提案を

お客様からお預かりした資料とヒアリングをもとに、特許では発明のポイントを、意匠ではデザインのコンセプトを十分に理解した上で、より出願に適した図面をご提案・作成いたします。当社の提案力は、30年にわたって積み重ねてきた実績と知識があってこそ。確かな技術力で、お客様のご要望にお応えします。

特許図面

“単なるトレース”の先を行く、美しさを追求した「提案型図面」

当社の図面は“単なるトレース”に留まりません。図面を迅速・正確に作成できることは第一条件です。30年にわたり積み重ねてきた実績と知識をもとに、発明のポイントをより解りやすく、より正確に表現した提案型図面を作成いたします。そして、図面全体のバランス、文字の入れ方、線の一本一本にまでこだわり、図面の「美しさ」を追求。お客様に感動していただける図面を目指しております。

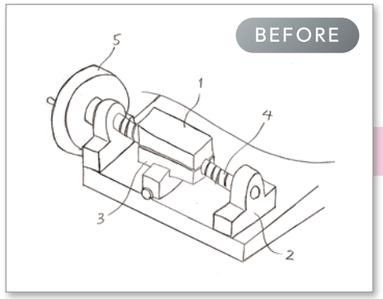

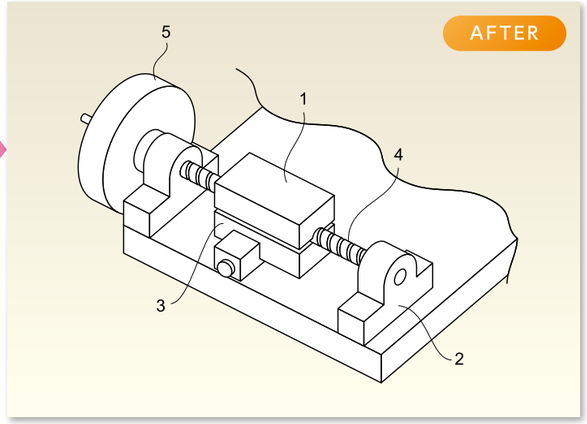

フリーハンドのラフスケッチでも、単にトレースするだけではなく、発明の構造、部材同士の整合性を考慮して図面を作成します。円の向きや線の角度なども製図法に基づき、美しく仕上げます。

ラフ・3D・写真・現物から作成

高い技術力と知識を持った図面作成者が、お客様のお手元にある資料で図面を作成いたします。

ご依頼から中2日で納品

熟練の図面作成者が20名常駐。作成から変更修正、納品まで迅速に対応いたします。大量発注もお任せください。

「翻訳＋図面」で外国出願をスマートに

当社翻訳部との連携により、外国出願をワンストップで処理することが可能です。各国の出願形式に合わせた図面を作成いたします。

「データ流用」で低価格図面も

鮮明な画像データ等があれば、それを利用して安価に図面を作成することも可能です。

* 画像の状態によっては、新規作成をお勧めする場合もございます。

納品形態

- Adobe® Illustrator®：8.0/9.0/10.0/CS～CS5
- Microsoft® PowerPoint®：2003/2007
- Microsoft® Visio®：2000/2003/2007
- 各種画像データ（PDF・BMP・GIF・JPG）
- 印刷物

意匠図面

貸与データとヒアリングから、お客様に最適な意匠図面を作成

意匠専任のスタッフが、お客様からお借りした現物・設計図面・写真などから、整合性を確保したクオリティの高い意匠図面を作成します。また、貸与データだけをもとにするのではなく、お客様へのヒアリングを通じ、最適な意匠図面作成のご提案も行っております。

機械、工具や日用品はもちろん、商品パッケージの表装・紙製の梱包用袋など、様々な分野の図面作成に対応しております。

部分意匠、外国図面も対応

近年需要の高まっている部分意匠図面の作成、外国出願用の影付き図面もお任せください。豊富な経験と知識に基づき、各出願に最適な図面を作成いたします。

出願形式に適した納品形式

BMP、GIF、JPEGやPDFデータで納品いたします。ご希望によって、Illustrator®、Visio®、PowerPoint®等の図面のオリジナルデータでの納品も可能です。

CAD出力データを意匠図面用に画像処理

3D-CADから出力された画像データを、CAD特有の線や、不要な文字・マークなどを画像処理で削除して、意匠図面として仕上げます。

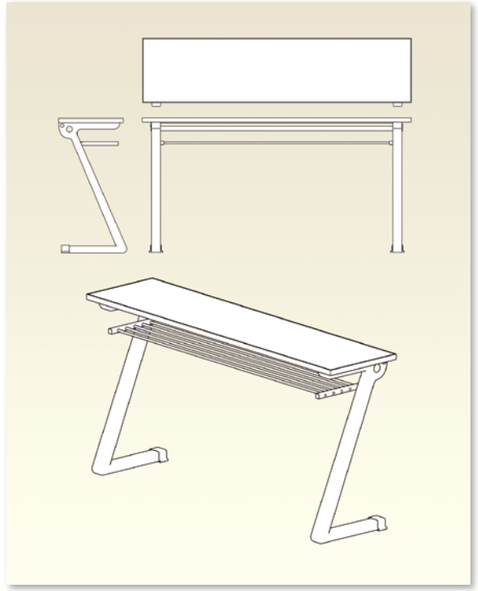

意匠写真

質感を極めた撮影・加工

30年以上のキャリアを持つ専任のカメラマンは、それぞれの物品に合わせたライティングを用い、質感や特徴を的確に表現。工業製品、家電、日用品、洋服からアクセサリーまで、ありとあらゆる製品・物品を撮影するノウハウを持っております。

立体商標・製品カタログ・マニュアル用の写真撮影も行っております。

部分意匠用や文字消し等、各種画像加工も

部分意匠への加工、文字やロゴの削除、キズ・凹みなどの修正、説明文の挿入など、ご要望に応じて加工いたします。

お客様のご要望に
お応えするサポート体制

サンビジネスには知的財産部門に加え、情報処理・クリエイティブ・プロモーションの３部門があります。部門ごとに、また、お互いが連携することで、お客様の安心と信頼に応えてまいります。

情報処理部門

技術力・理解力・発想力の三本柱を軸に役立つサービス

確かな技術力・優れた理解力・豊かな発想力で、お客様に“ご活用いただけるデータ”提供のために、お客様のご要望をしっかりと受けとめて、確実な手法により全力でサポートいたします。

カタログ・マニュアル制作サービス

日本語・英語・中国語など、各言語のカタログやマニュアルを翻訳からDTPまで一貫して管理・制作いたします。翻訳支援ツールによる用語の統一と効率化を図り、迅速で高品質なサービスをご提供いたします。翻訳支援ツール用の翻訳メモリや用語集の作成・メンテナンス等もサポートいたします。

アンケート・市場調査強力サポート

お客様の考えを常に意識し、業務内容の理解のみならず、コミュニケーション能力・文章能力・適切な電話対応で調査依頼先との連絡、書類の作成、調査の依頼・発送、調査方法の説明・問い合わせ対応、調査結果の回収・まとめ、謝礼金の送金まで、効率よく的確に、一連の作業をすべてサポートいたします。

Word® 組版作成サービス

Microsoft® Word® で印刷組版データ作成を実現しました。精通したオペレータによるプロの仕上りのWord® データは、お手元のWord® でデータ更新・加工が容易に可能です。

報告書・資料作成サービス

技術報告書・技術資料・製品紹介etc.を冊子用・WEB搭載用データをお客様のご要望に応じて、多言語対応、画像・写真の加工処理からレイアウトまで高品質に制作いたします。

プロモーション事業部

「売れる!」をカタチにする営業・販促のスペシャリスト集団

私たちは、主にコンシューマー向けに商材を展開する企業の営業・販売促進をサポートしております。プロジェクトメンバーの採用から育成・管理・運営まで一貫して行うことで、お客様のご要望に応え、現場に最適なスペシャリストを派遣いたします。

セールスプロモーション

いかに「売れる」環境に作り上げていくかをテーマに独自の視点とノウハウで商品販売をサポート。お客様の営業戦略の一端を担っていきます。

プロジェクト事務局の企画・運営

営業組織のない外資系メーカーや営業力強化を目指す企業向けに、営業部署をソリューションとして立ち上げ、各種運営業務をサポートいたします。

人材紹介・派遣

人材の選考から育成、管理・運営まで一貫して当社で行うことで、お客様に最適な人材を紹介・派遣し、企業競争力強化のお手伝いをいたします。

営業・販売スタッフ管理システム

営業、販売現場において業務の効率化とコスト削減を図れる、多店舗展開・多数の人材管理を要する企業向けのオンライン・サービスをご提供します。

クリエイティブ部門

デザイン

見る者の心を惹きつける、分かりやすいデザイン

見た目に綺麗なのはもちろん、お客様の想いや商品のコンセプトをユーザーにしっかりと伝えるデザインを行います。見せたい情報に自然と目を向かせそのページに長く引き止める仕組みや、見せたい場所に目を向かせるメリハリのある仕組みなど「魅せるデザインづくり」を行い、魅力ある媒体を生み出してまいります。

お客様にとって、より良い企画を

お客様のご要望に沿った構成を行い、時には新たな魅力を加えた企画もご提案いたします。お客様のパートナーとして真摯な姿勢で制作いたします。

「売れる」書籍づくり

書籍制作の経験豊富なスタッフが、お客様の伝えたいことを理解し、読者にとって分かりやすく見やすい、魅力的なデザインを行います。

精密なオペレーションワーク

専門書や公式テキストなどボリュームの大きいカタログの制作も行います。実績あるオペレータが正確に、素早く作業を行います。

広がる電子媒体の世界へ

WEBとシステム開発を併せ持つ当社では、いち早く紙媒体の電子化に取り組み、さまざまな電子媒体の制作を可能としています。

WEB / システム開発

高度情報社会を牽引する確かな技術

情報端末の多様化により、ますます複雑・高度化する情報社会では、あらゆるシーンにおいて情報の活用が必要です。それは、豊富な知識やノウハウ、確かな技術に支えられた高度なシステムをバックボーンとした優れたインターフェースにより実現します。

WEB

大規模サイトを安定運営

公共機関の大規模サイトは、閲覧者が多く、高い信頼性が求められます。そのためには、効率良く作業を進めることが非常に重要です。量・質ともに高いレベルが求められる情報社会において、膨大な情報のハンドリングと、WEB標準とSEOを両立させるノウハウを実現しています。

システム開発

システム・アプリの受託開発

「お客様のイメージを形にする」を使命に、業務システムの構築から単体アプリケーションの開発まで、お客様のご要望に応じたご提案・開発を行っています。十分なプログラミングスキルのあるエンジニアが、ご要望をヒアリングし、プロジェクト進行から納品まで責任を持って行います。

電子書籍制作

ニーズにあった最適な電子書籍を制作

近年、携帯端末の普及により次々と新たなメディアが誕生し、より一層紙媒体の電子化が求められています。当社では、様々な電子化のニーズに応えるため、システム開発、DTP・WEB制作、情報処理、翻訳など、各分野で培った技術を生かし最適な電子化をご提供します。

■電子書籍（EPUB※）制作の流れ

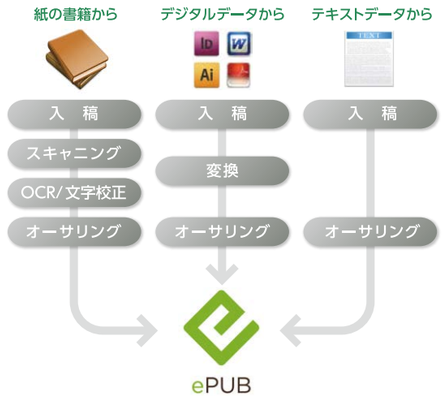

※EPUB（イーパブ）とは、世界標準の規格化が進められている電子書籍のファイル形式です。

品 質 方 針

当社は創業以来、誠実さと品質をモットーに仕事を行い、お客様並びに当社と関係ある方々との高い信頼関係の確立を目指しています。また、時代の流れに即応した最良のサービスで社会に奉仕し、同時に事業の発展を図ることを経営理念としています。この理念に基づいて品質方針を定めます。

- お客様優先の精神に徹し、お客様の安心と満足を得るサービスを提供します。
- 全員参加でISO品質システムを業務に定着させ、業務品質の向上及び業務の能率向上を推進します。
- 品質の向上とともに、売上拡大と利益の確保に努めます。
- 人材教育を行い、スキルアップや技術力向上とともに広い視野を養い、人格、識見を磨きます。
- 業務プロセスの品質データを管理し、品質改善に役立てます。
- 常にPDCAを回して業務を見直し、継続的に改善を行います。
- 是正処置、予防処置の徹底によるお客様クレームの未然防止に努めます。
- 戦略的な事業施策を立案し、情熱と創意をもって実行します。

業 務 内 容

知 的 財 産 部 門　特許包袋電子化／海外出願代行／特許翻訳／特許図面／意匠図面／意匠写真／技術説明資料／特許事務派遣／特許調査／シンクタンク事業／知財セミナー

情 報 処 理 部 門　報告書作成／プロポーザル作成／教材資料組版／マニュアル制作（多言語）／WEB搭載用冊子電子化／アンケート調査・市場調査サービス（紙・WEB）／集計・分析（入力・データクリーニング・クロス集計）

クリエイティブ部門　媒体制作（デザイン・編集・写真撮影）WEBコンテンツ制作／システムソリューション／電子書籍制作

プロモーション事業部　セールスプロモーション／プロジェクト事務局の企画・運営／人材紹介・派遣／営業・販売スタッフ管理システム

沿　　革

百花舞

- 2013　資本金9,000万円に増資
- **2011**　創立40周年
- 2009　プロモーション事業部設立
  有料職業紹介事業許可
- 2007　特許・情報フェア出展（第1回目）
- 2006　プライバシーマーク取得
  ISO27001取得
- 2005　国内外特許包袋電子化サービス開始
  WEB部を設立
  ISMS取得（2006年5月 ISO27001に移行）
- 2003　ISO9001取得・ISO14001取得
  「Ladys Sun NPO
  （女性のための自立サポートNPO）」設立
- 2002　資本金6,950万円に増資
- **2001**　一般労働者派遣事業許可
- 1997　資本金5,000万円に増資、諸官庁の入札資格取得
- 1996　システム開発部を設立
- 1995　東京都港区芝一丁目に移転
- **1991**　デザイン部を設立
- 1986　資本金1,000万円に増資
- **1981**　資本金300万円に増資、製図部門、翻訳部門を設立
- **1971**　東京都港区三田に株式会社サンビジネス設立
  資本金100万円、特許明細書を中心とした和・英文タイプ業務
- 1966　ビジネスタイプ社設立

所　在　地

〒105-0014
東京都港区芝一丁目10番11号 コスモ金杉橋ビル 総合受付9F

交　　通

○ 都営三田線 芝公園駅　A1 出口より徒歩6分
○ 都営浅草線・大江戸線 大門駅　A3 出口より徒歩6～7分
○ JR線・東京モノレール浜松町駅　南口より徒歩6～7分